男子団体

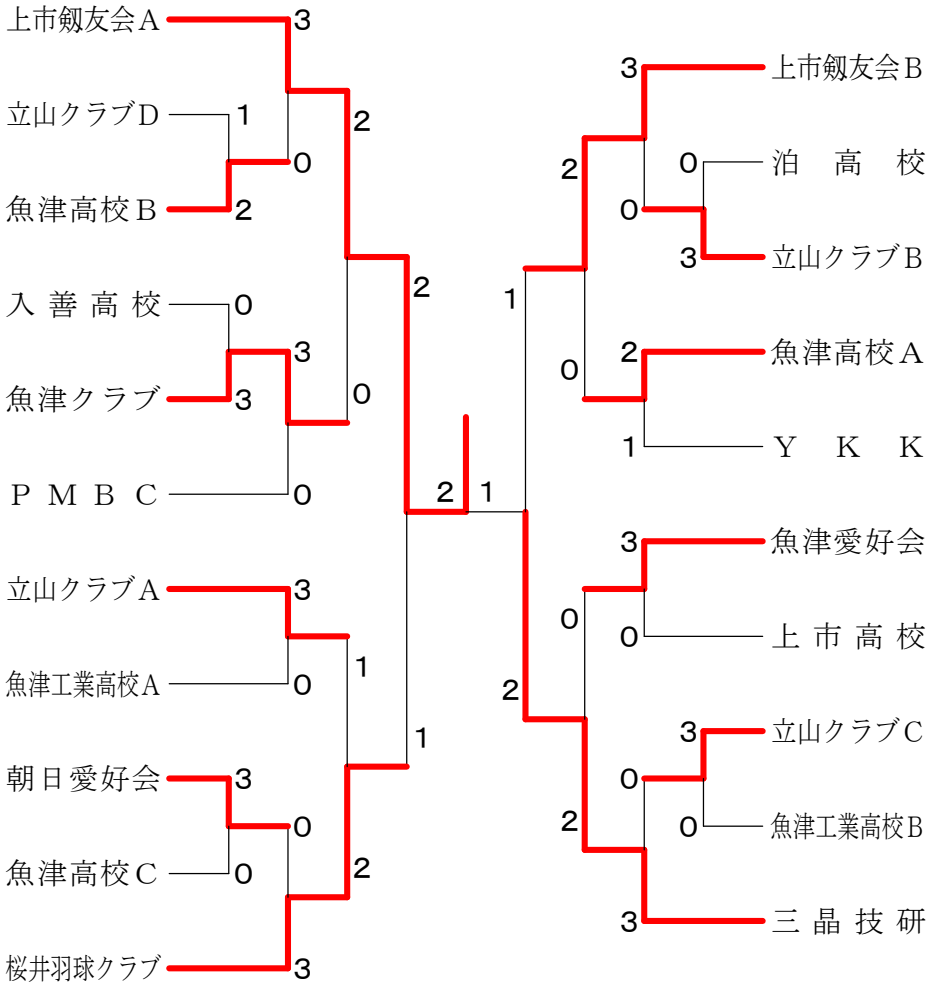
上市剱友会A
立山クラブD
魚津高校B
入 善 高 校
魚津クラブ
P M B C
立山クラブA
魚津工業高校A
朝日愛好会
魚津高校C
桜井羽球クラブ
上市剱友会B
泊 高 校
立山クラブB
魚津高校A
Y K K
魚津愛好会
上 市 高 校
立山クラブC
魚津工業高校B
三 晶 技 研

女子団体

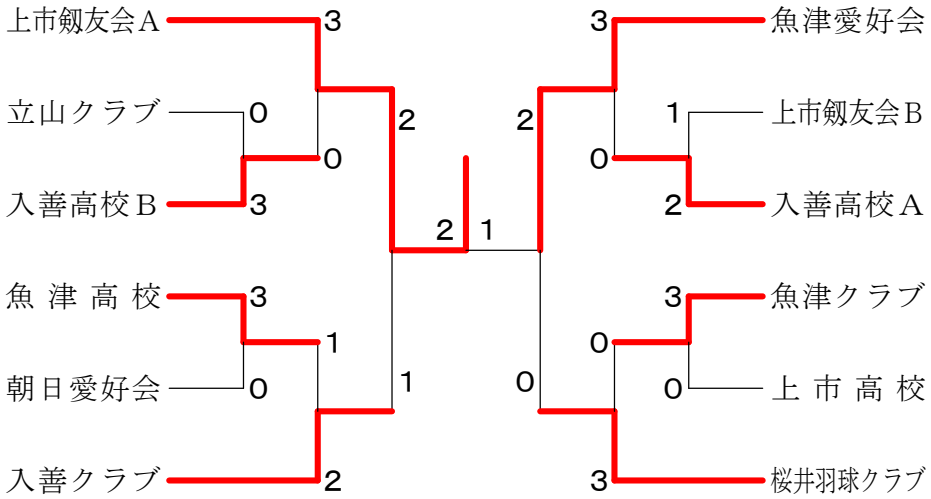
上市剱友会A
立山クラブ
入善高校B
魚 津 高 校
朝日愛好会
入善クラブ
魚津愛好会
上市剱友会B
入善高校A
魚津クラブ
上 市 高 校
桜井羽球クラブ